VAINSA
TODA LA VIDA

El Inodoro One Piece Bellini redefine la higiene en tu baño. Se despide del contacto manual con su sensor de proximidad, que activa la descarga automáticamente, brindándote una experiencia más limpia y segura.

Su descarga potente garantiza una limpieza profunda en cada uso, mientras su diseño optimiza el consumo de agua. El asiento de caída lenta asegura un cierre suave y silencioso. Bellini es la pieza de tecnología y bienestar que mereces.



One Piece BELLINI

Cód. 4221SVOP0BES21

TURBO CLEAN
Máxima potencia

TURBO CLEAN combina fuerza y precisión para limpiar por completo en segundos. Su descarga optimiza el flujo de agua, cubre cada rincón y deja la taza impecable de forma práctica, rápida y eficaz.

- **4.8** Litros — Descarga **única**
- **3 Jets** de descarga — Para una limpieza total
- Sensor **de descarga** — Limpieza sin contacto
- Cero atoros **Sifón esmaltado** — Para un arrastre eficiente
- Asiento **antirruido de caída lenta**

PLANO TÉCNICO

Estas dimensiones y especificaciones estan sujetas a cambios sin previo aviso.
Tolerancia dimensional:
Dimensiones de mayor a 200mm +- 3%
Dimensiones de menores a 200mm +-5%

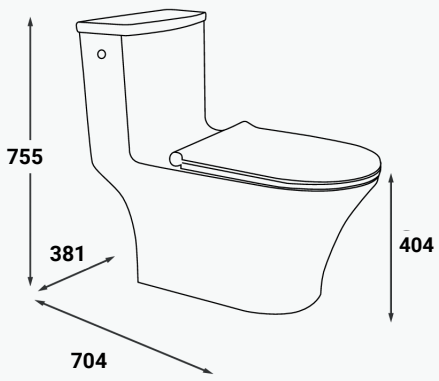

CARACTERÍSTICAS GENERALES

CARACTÉRISTICAS	DETALLE
Tipo	Inodoro One Piece
Colección	Bellini
Código	4221SVOP0BES21
Material	Loza sanitaria con recubrimiento vitrificado
Color	Blanco
Dimensiones	Fondo: 704 mm Ancho: 381 mm Alto: 755 mm Altura de la Taza al piso: 404 mm Distancia de Desague a la Pared: 305 mm
Tipo de descarga	Única con 4.8 L
Tipo de Asiento	Elongado, antiruidos con caída lenta
Sistema de descarga	Cero atoros con sifón esmaltado
Accesorio Interno	Válvula de 3" R&T
Presión mínima de agua	13 PSI
Capacidad de arrastre de sólidos	10 misos (500 gramos)
Compatibilidad del desagüe	Al piso
Peso inodoro	42.90 Kg

COMPONENTES INCLUIDOS

- Imágenes referenciales



Inodoro de 1 pieza



Asiento de caída lenta



Accesorio interno R&T 3"



Certificado de Garantía

REQUISITOS DE INSTALACIÓN

Recomendación:

Una instalación incorrecta puede generar fugas, desalineación del desagüe o fallos en la descarga. Se recomienda verificar que la base esté nivelada, utilizar los accesorios adecuados (como anillo de cera y pernos de anclaje) y revisar la presión del agua antes de fijar el producto. La intervención de un instalador calificado minimiza errores y prolonga la vida útil del inodoro.

ELEMENTO	ESPECIFICACIÓN
Punto de agua	Conexión a red de agua fría con salida de 7/8”
Distancia del desague a la pared	305 mm
Kit de instalación requerido (no incluido)	Pernos de anclaje Tubo de abasto de 7/8" Anillo de cera
Presión recomendada	13 PSI

CERTIFICACIÓN Y NORMATIVAS

ASME A112.19.2/ CSA B45.1 (Norma americana para artefactos sanitarios)
NTP 239.200 - 2017 (Norma técnica peruana para artefactos sanitarios de loza)

GARANTÍAS

De por vida para la loza, contra defectos de fabricación.
3 años para los accesorios internos y 1 año en el asiento.

RECOMENDACIONES PARA ELEGIR UN BUEN INODORO

Evita atoros frecuentes
Elige marcas y modelos con sistema de descarga eficiente y comprobado. Un buen diseño evita obstrucciones y asegura un uso continuo sin fallas.

Que no te falte respaldo
Elige marcas que ofrezcan garantía, repuestos disponibles y soporte técnico. Sin respaldo, cualquier falla puede salir más cara que el producto.

No todo lo barato conviene
Algunas opciones económicas en em mercado pueden parecer atractivas, pero su funcionamiento y durabilidad no siempre están garantizados. También verifica la calidad del asiento

Confirma compatibilidad técnica
Asegúrate de que el modelo cumpla requisitos para proyectos formales, como el Bono MiVivienda, que facilita su uso en obras con estándares.

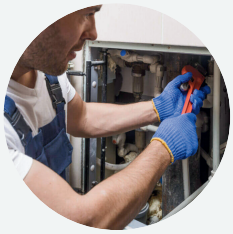

Servicio Técnico



Repuestos disponibles



Marca peruana con 50 años de trayectoria

VAINSA
TODA LA VIDA

PERUANOS COMO TÚ